Treuil Warn DC 5000

Application: Halage / **Motorisation:** Électrique

WA0124A

TREUIL ÉLECTRIQUE POUR REMORQUES ET CHARGES MOBILES

TWAD0213

Garantie 1 an

Caractéristiques standard:

- **Effort 1er couche 2 268 daN.**
- Moteur électrique 12V.
- Puissance 1,4 kW.
- Boîte relais monobloc.
- Réduction à trains planétaires i=216/1.
- Décrabotable par levier tournant.
- Encombrement:
  L 377 mm x l 187 mm x H 197 mm.
- Entraxe de fixation: 107,95 x 114 mm.
- Poids: 19,1 kg.

Performance effort/couche:

Couche	Effort (daN)	Enroulement en m
1	2 268	2,4
2	1 941	5,2
3	1 701	8,5
4	1 515	12,2
5	1 369	16,4

Performance effort/vitesse en 1ère couche:

Effort (daN)	Vitesse (m/mm)
0	4,2
453,6	3,3
907,2	2,8
1 306,8	2,5
1 814,4	2,1
2 268	1,6

Caractéristiques techniques:

Modèle	DC 5000
Diamètre du tambour	63 mm
Diamètre des flasques	152 mm
Longueur du tambour	76 mm
Diamètre du câble	6,5 mm
Longueur du câble	18 m

Livré avec:

- Câble 18 m Ø 6,5 mm avec crochet.
- Télécommande de 3,7 m avec poignée caoutchouc+interrupteur (marche/arrière).
- Platine de fixation treuil.
- Guide-câble écubier.
- Câble d'alimentation: 1,80 m.
- Manuel de l'utilisateur.
- Boulonnerie pour fixation.

Intensité:

	DC 5000
En charge	220A
À vide	40A

Options:

- Sac d'accessoires Réf.: ACQT0123.
- Commande radio Réf.: ACTD0105.

Treuil Warn DC 5000

Application: Halage / **Motorisation:** Électrique

WA0124A

TREUIL ÉLECTRIQUE POUR REMORQUES ET CHARGES MOBILES

Garantie 1 an

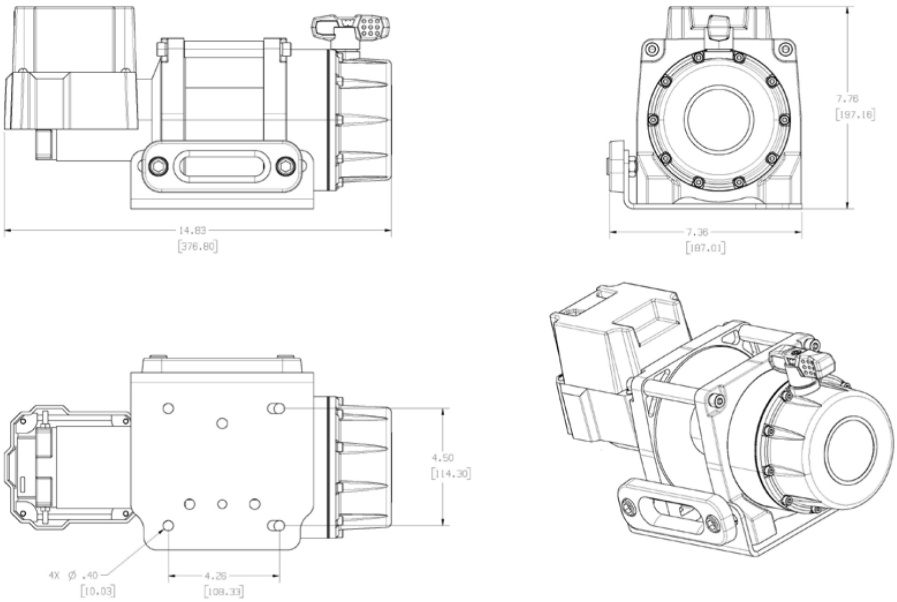

Applications: